Product Data Sheet

GW14297

CHORUSMART - Dispozitive modulare din titan

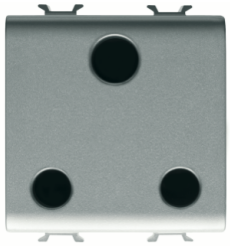

Gamă largă de dispozitive de comandă, prize pentru alimentarea cu energie electrică (conforme cu standardele naționale şi internaționale), preluarea semnalelor, controlul climei, gestionarea confortului, semnalizarea tehnică a alarmelor şi gestionarea iluminatului de urgență. Dispozitivele modulare ChoruSmart sunt disponibile în cinci culori, alb lucios, alb satinat, bej natural, negru satinat şi titan lăcuit şi în diferite dimensiuni de la 1/2, 1, 2 şi 3 module. Datorită suporturilor de montare pentru cutii dreptunghiulare, pătrate şi rotunde, pot fi create combinații nesfârşite cu gama de plăci ChoruSmart.

Categorie	**Priză**	**Descriere**	**2P+E - 15A**
Culoare	**Titan lucios**	**Tensiune**	**250 V**
Standard	**Grade englezeşti**	**Caracteristici**	**Cu scuturi de siguranță**
Pentru ştifturi de conectare	**7 mm**	**Borne de cablare**	**Conținut**
Standard	**IEC 60884-1**	**Rezistența la tensiunea de test**	**2000 V la 50 Hz timp de 1 minut**
Rezistența izolației	**>5 MOhm**	**Priză de funcționare prelungită (nr. modificări de poziție)**	**10.000 la In 250 V ac cosφ=0,8**
Termo-presiune cu bilă	**125 °C**	**Test de încercare cu fir incandescent**	**850 °C**
Prinderea bornei la tracțiunea cablului	**> 50 N**	**Capacitate de strângere borne cabluri torsadate (mm²)**	**min. 0,75 - max. 2x4**
Capacitate de strângere a bornelor cabluri solide (mm²)	**min. 0,5 - max. 2x2,5**	**Nr. module**	**2**
Electrocod	**0131**	**Material**	**Tehnopolimer**

DIMENSIONAL

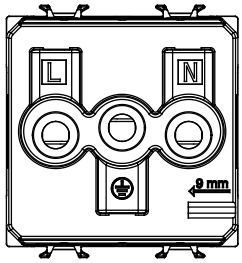

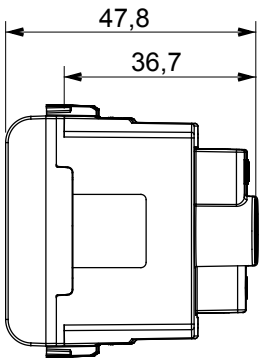

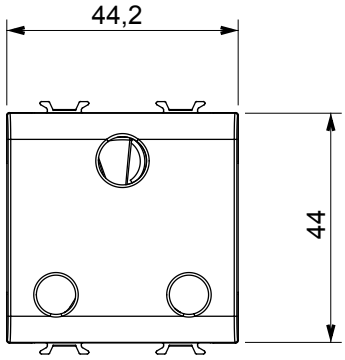

TECHNICAL SYMBOLOGY

GWT

125 °C 850 °C

STANDARDS/APPROVALS

Reach Declaration

GEWISS S.p.A. Via Domenico Bosatelli 1
24069 Cenate Sotto - Bergamo - Italy
tel. +39 035 94 61 11 fax +39 035 94 69 09

www.gewiss.com
sat@gewiss.com
Last update 20/11/2024

Data, measures, designs and pictures are shown only as informative purposes, and could be changed without previous notice